תכנה	תאריך

אין בשליחת התכניות ב-DWG משום הרשאה לכל מאן דהו לעשות שימוש בלעשו בתכניות. המצ"ב ללא רשות הפסולשות ובכתב. חוקן הקבצים שנשלח הם רכוש המזמין. כל הזכות בתכניות המצוירות הינן של המזמין ושל בלבד

הקבלן אחראי לסידות, עליו לבדוק את כל המידות ולוודא למובנם על כל בעות אי אי התאמה. כל התכנית נשארות רכושו הסרטי של המהנדס.

מהדורה	סוגה הערה/עדכון	תאריך
	העלמת מדדות	01.08.23
	עדכונים ושינוים (מהדורות)	

הערות :

הערות :

1.ראה הערות בתכנית 02-2318

PROJECT NAME	אר"נה
	תכנון ותאום תל"ת גופים אקוסטיים
DRAWING	תכנית קונסטרוקציית פלדה בתכנית גופים אקוסטיים
PROJECT NO	2318
DRAWING NO	2318-01
REVISION	0
DATE	
DRAWN	
DESIGNED	
APPROVED	
DATE	05.07.23
SCALE	1:10,1:20,1:50
FILE NAME	

ירון - שמעוני - שחם
מהנדסים יועצים בע"מ
מיקוד 61070 ת.ד. 38 מגדל
03-5374065 פקס 03-5374644 טל
office@yss.co.il

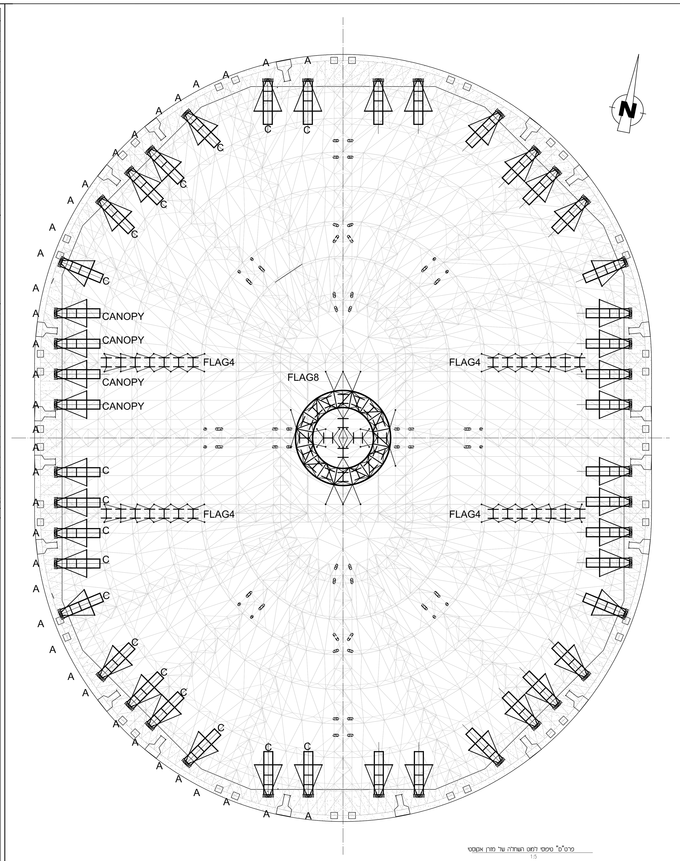

CANOPY
1:20

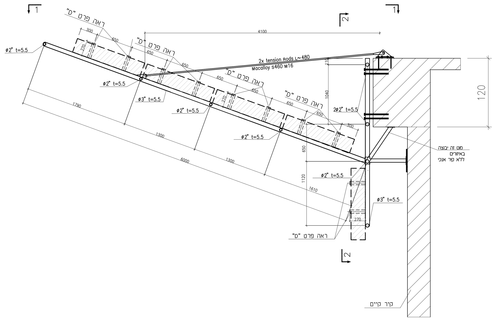

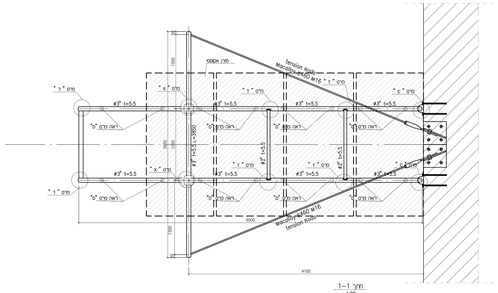

חתך 1-1
1:20

תכנית קונסטרוקציית הטבעת איכסון החליית טיפים אקוסטיים FLAG8
1:50

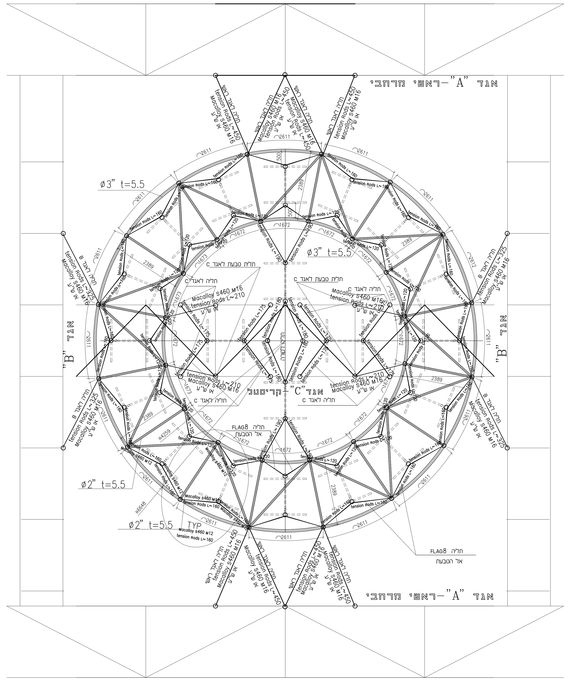

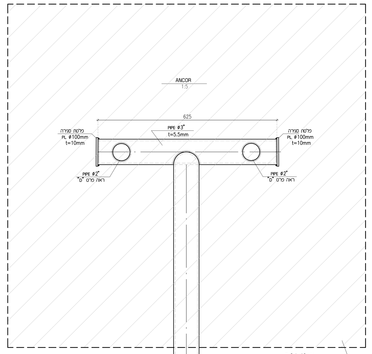

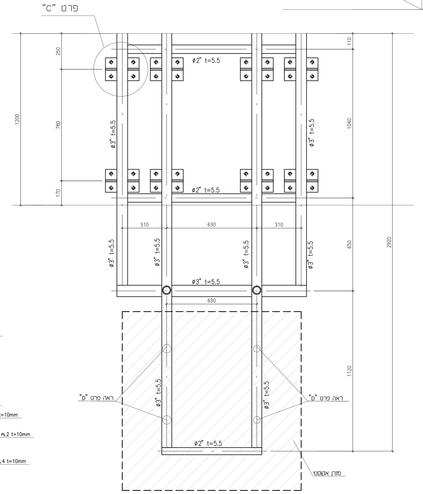

חתך 2-2
1:10

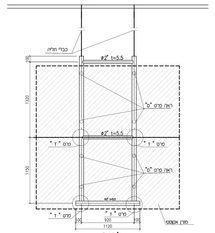

FLAG4
1:20

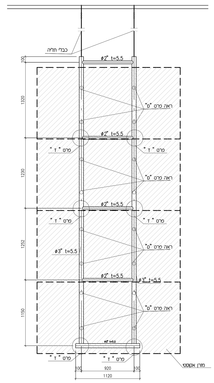

FLAG8
1:20

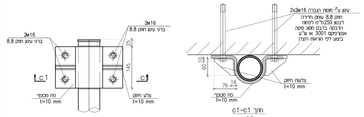

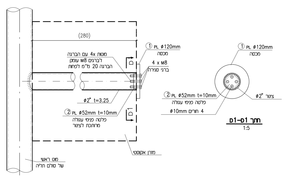

חתך 01-01
1:5

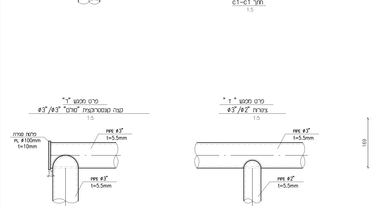

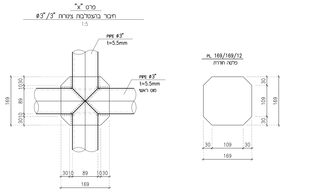

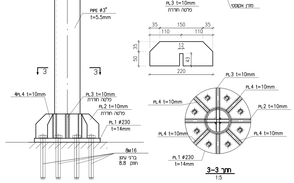

חתך 3-3
1:5