תאריך / תפוצה	אדריכל	הנדסאי	חשמל	אינסטלציה	מיזוג אויר	תשמל	אטום	Comm	יועץ תנועה	סוד	ציוד

הערות:

ביצוע ברגי סלע בהתאם למפרט יועץ הקרקע

1. כל עבודות הבטון יהיו בהתאם לדרישות ת"י 446.
2. סוג הבטון ב-30, אלא אם צויין אחרת.
3. הברזל יהיה בהתאם לתקן ישראלי 4466 על חלקיו.
4. הברזל המצולע יהיה מסוג פ-500.
5. כיסוי בטון מינימאלי לפלדת הזיון 2.5 ס"מ.
6. ברכיבי בטון חשוף אדריכלי כיסוי בטון מינימאלי 4 ס"מ.
7. ברכיבים הבאים במגע עם הקרקע כיסוי בטון מינימאלי 6 ס"מ .
8. אין לצקת ללא אישור מהנדס הקונסטרוקציה, ויש לתת למהנדס הודעה מראש של 48 שעות לפחות.
9. יש לתאם את כל החורים, ההנמכות, הצינורות וכדומה עם תכניות האדריכלות, תכניות המערכות השונות ותוכניות הסופרפוזיציה.
10. הקבלן ישווה בין תכניות הקונסטרוקציה והאדריכלות לפני תחילת העבודה, ויודיע על כל אי התאמה.
11. אין למדוד בקנ"מ מתכניות הקונסטרוקציה.
12. חפיית מוטות מינימאלית 60 קוטר, אלא אם צויין אחרת.
13. דרגות חשיפה לבטון יהיו כלהלן ועל פי ת"י 118.
- רכיבים פנימיים-דרגת חשיפה 1.
- רכיבי חוץ מעל גובה 2 מטר מפני הקרקע-דרגת חשיפה 2.
- רכיבים הבאים במגע עם הקרקע ועד שני מטר מעל פני הקרקע-דרגת חשיפה 3.
- בריכות מים ומאגרי מים- דרגת חשיפה 3.

מקרא:

עמוד נפסק		קיר בטון נפסק	
עמוד צומח		קיר בטון צומח	
עמוד המשכי		קיר בטון המשכי	

לביצוע	16.12.19	4
לביצוע	19.11.19	3
לביצוע	24.09.19	2
לביצוע	12.09.19	1
תיאור	תאריך	מהדורה

אין לבצע כל עבודה לפני קבלת היתר בניה מתאים

שם פרויקט: קירוי מגרש ספורט גן הפעמון	מס' פרויקט: 997
שם תכנית: תכנית ביסוס	מס' תכנית: 101
לעיון	
למכרז	
לביצוע	
אישר: יצחק	שרטט: אידית
תכנן:	קנ"מ: 1:100
w\997\101	

J. Kahan & Partners
Consulting Engineers
Harav bloch 5, kiryat yearim
Tel 02-6512817
Office@jkp.co.il
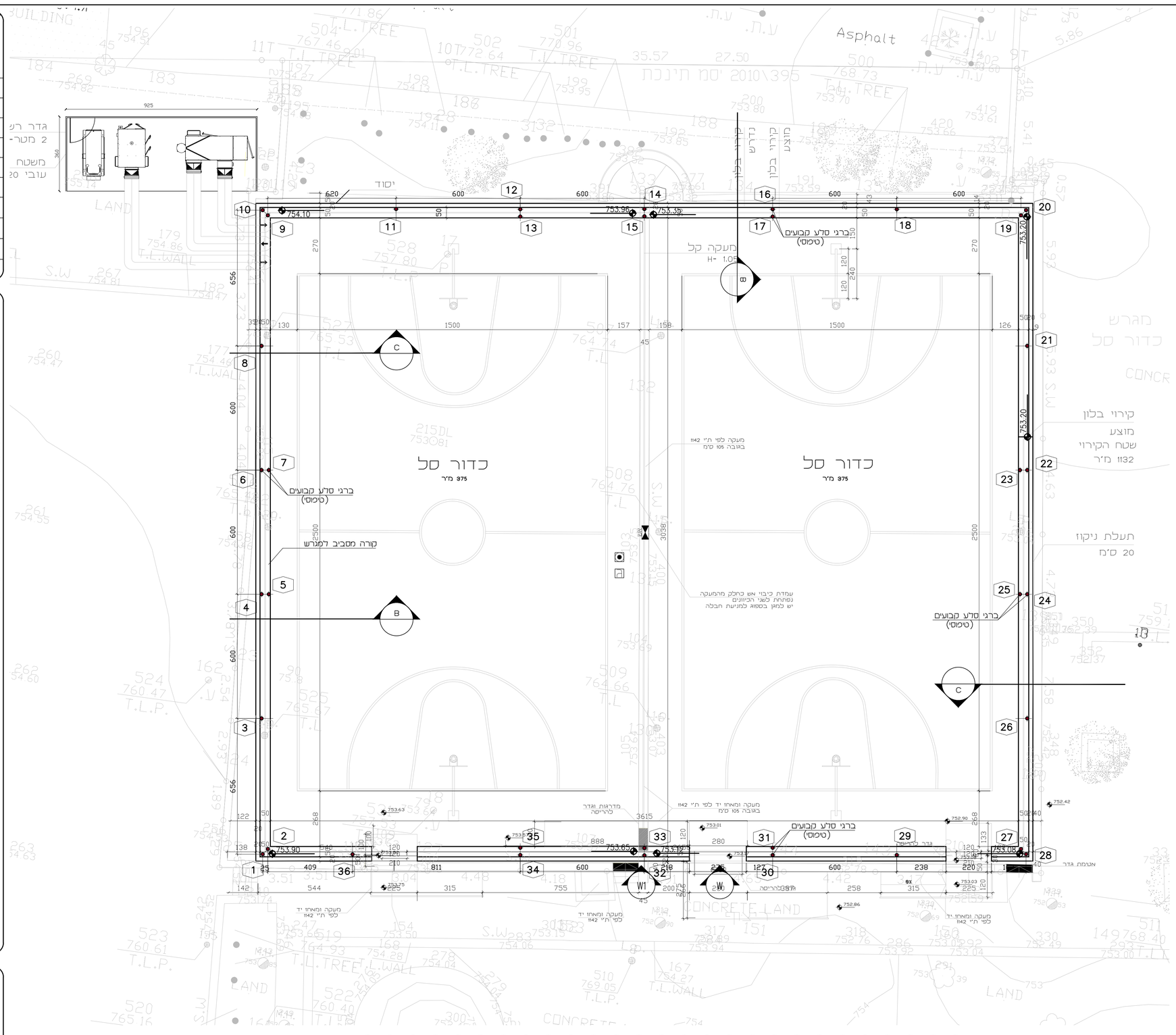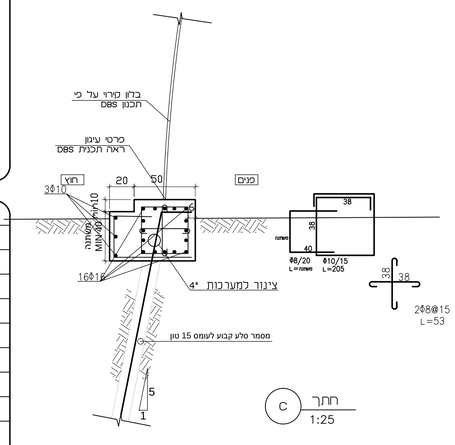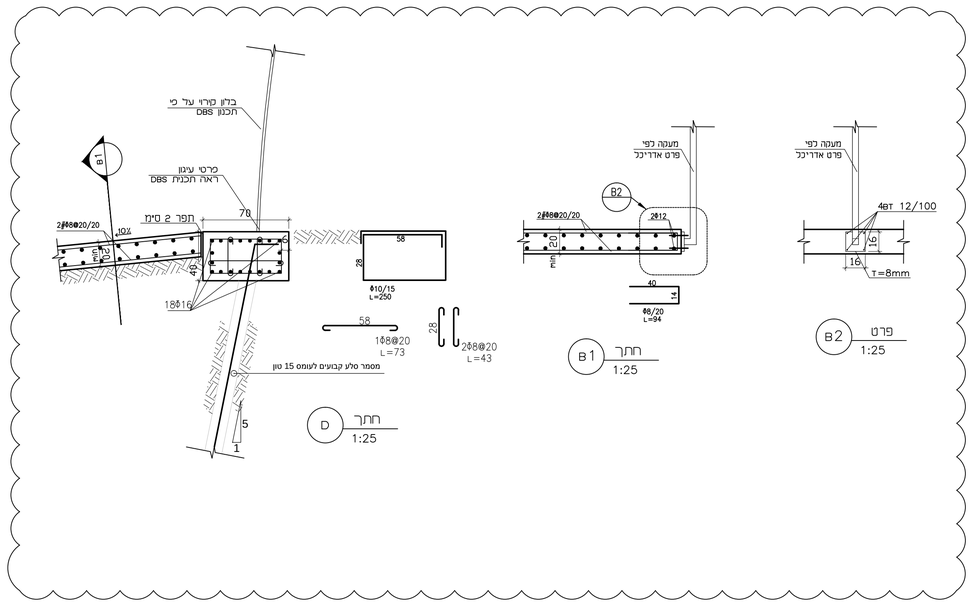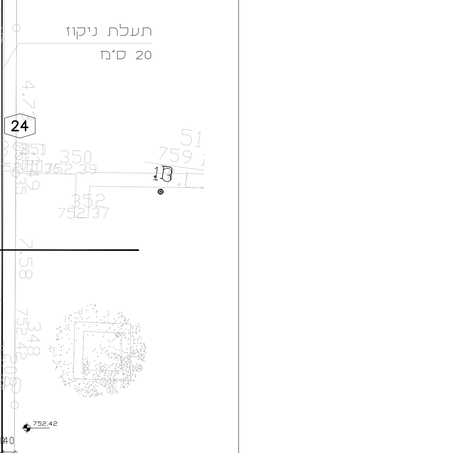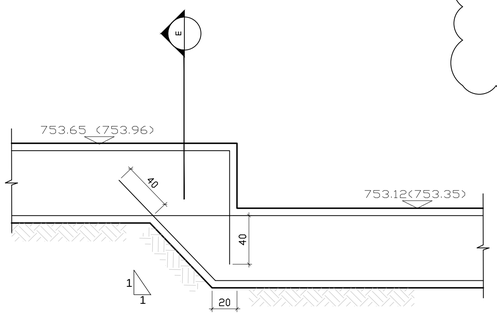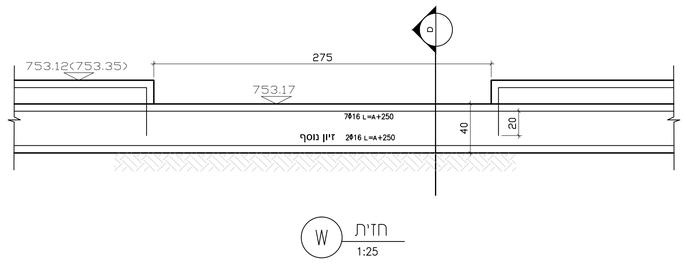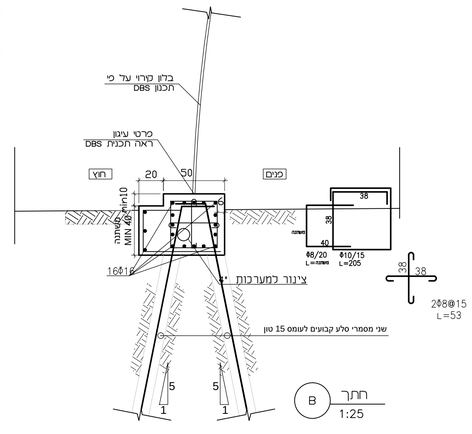
י.כַּהן ושות'
חברה לתכנון הנדסי בע"מ
הרב בלוך 5, קרית יערים
טל 02-6512817
Office@jkp.co.il